２０１２年１２月１０日

パナソニック株式会社
アプライアンス社
モータビジネスユニット

リチウム電池の輸送規則変更に伴う ＡＣサーボモータ エンコーダ用 オプション品の リチウム金属電池ユニット 梱包変更のお知らせ

拝啓　寒冷の候、平素は格別のご高配を賜り厚くお礼申しあげます。
さて、首記の件、リチウム金属電池(UN3090)の 2013 年 1 月 1 日からの航空危険物規則書(IATA 等)の変更に伴って当社オプション品のリチウム金属電池ユニットにつきまして、下記の通り梱包仕様を変更いたします。今回の規制変更は、航空輸送のみの適用になります。お客様独自で航空輸送される場合は、航空会社にご確認をお願いいたします。
何とぞ、ご理解とご協力を賜りますようよろしくお願い申しあげます。

敬具

－記－

■対象機種：　DV0P2990、DV0P2060　の梱包仕様。

■変更理由：　リチウム金属電池(UN3090)の 2013 年航空危険物規則書(IATA 等)の変更により、適用除外から危険物の梱包基準 968 の「Section ＩB」に該当します。

■変更内容：　航空危険物輸送規則書(IATA 等)の梱包基準に従い、輸送ラベルに危険物ラベルや注意文を追加表示した梱包仕様に変更いたします。
・表示例は、別紙２／２ページを参照お願いします。
・この変更に伴う、製品の性能・特性には変更ございません。

＜現状＞

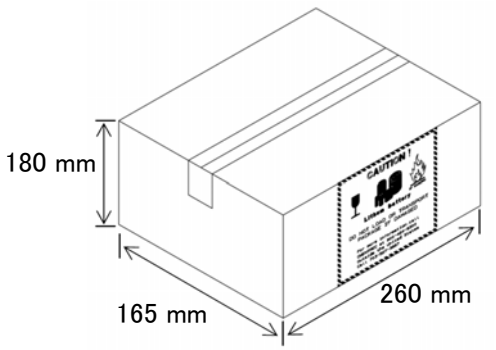

＜変更後＞

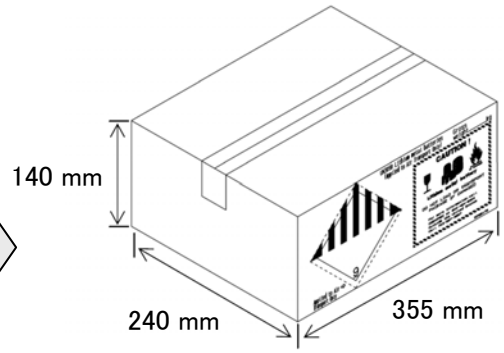

＊表示内容の関係から寸法も変更します。

1 梱包の入数：
「1 から 20 台」

「1 から 40 台」
（1 台でも上記梱包で出荷いたします）

■信頼性評価：　法令の要求に従い、1.2ｍ梱包落下試験を実施し問題ございません。

■変更時期:　2013 年 1 月出荷分より順次変更いたします。
注）お客様独自で航空輸送される場合は、別途申告書が必要になります。
詳細は、航空会社にお問合せお願いします。

【別紙】
輸送ラベル、危険物ラベルや注意文字の表示例（ご参考）

＜現状＞
輸送ラベル

＜変更後＞
輸送ラベル・危険物ラベル・注意文

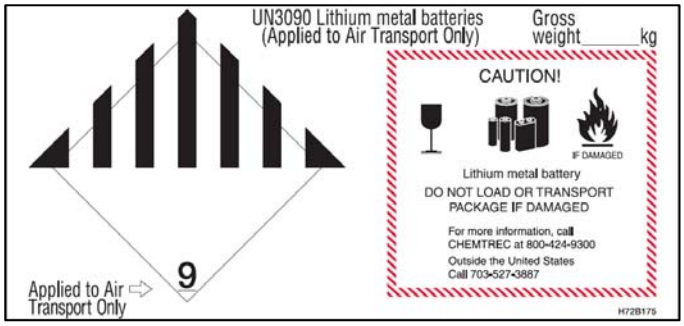

以上