2005年6月15日

Panasonic

Motor News

松下電器産業株式会社
モータ社
産業モータ事業部

小形ギヤードモータGシリーズC&Bタイプ　リード線種変更のお知らせ

拝啓
貴社益々ご清栄のこととお慶び申し上げます。
また、平素は格別のご高配を賜り厚くお礼申し上げます。
さて、首記の件につきまして、下記の通り対応致したく、ご連絡申し上げます。
何卒ご理解とご協力を賜りますようよろしくお願い申し上げます。

敬具

－ 記 －

1.変更内容

GシリーズC&Bタイプのリード線種及びネジの表面処理の変更

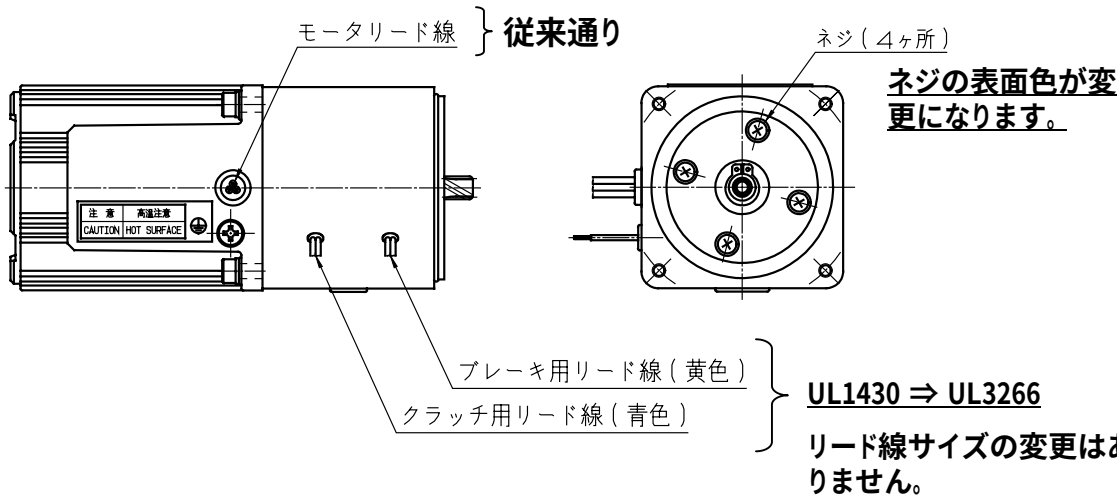

2.変更理由

弊社製品の環境負荷物質削減活動の一環として、C&Bモータのクラッチ･ブレーキユニット部のリード線種をポリ塩化ビニルレス仕様に、ネジの表面処理を六価クロムレス仕様に変更致します。（モータリード線は従来から当該物質を含有しておりません）

※本仕様変更による品質･特性への影響はありません。

3.対象機種

C&Bモータ全機種
※本仕様変更による機種名の変更はありません。

4.変更時期

2005年7月生産分より順次変更させていただきます。
尚、ネジの変更につきましては、2005年3月より順次変更させていただいております。