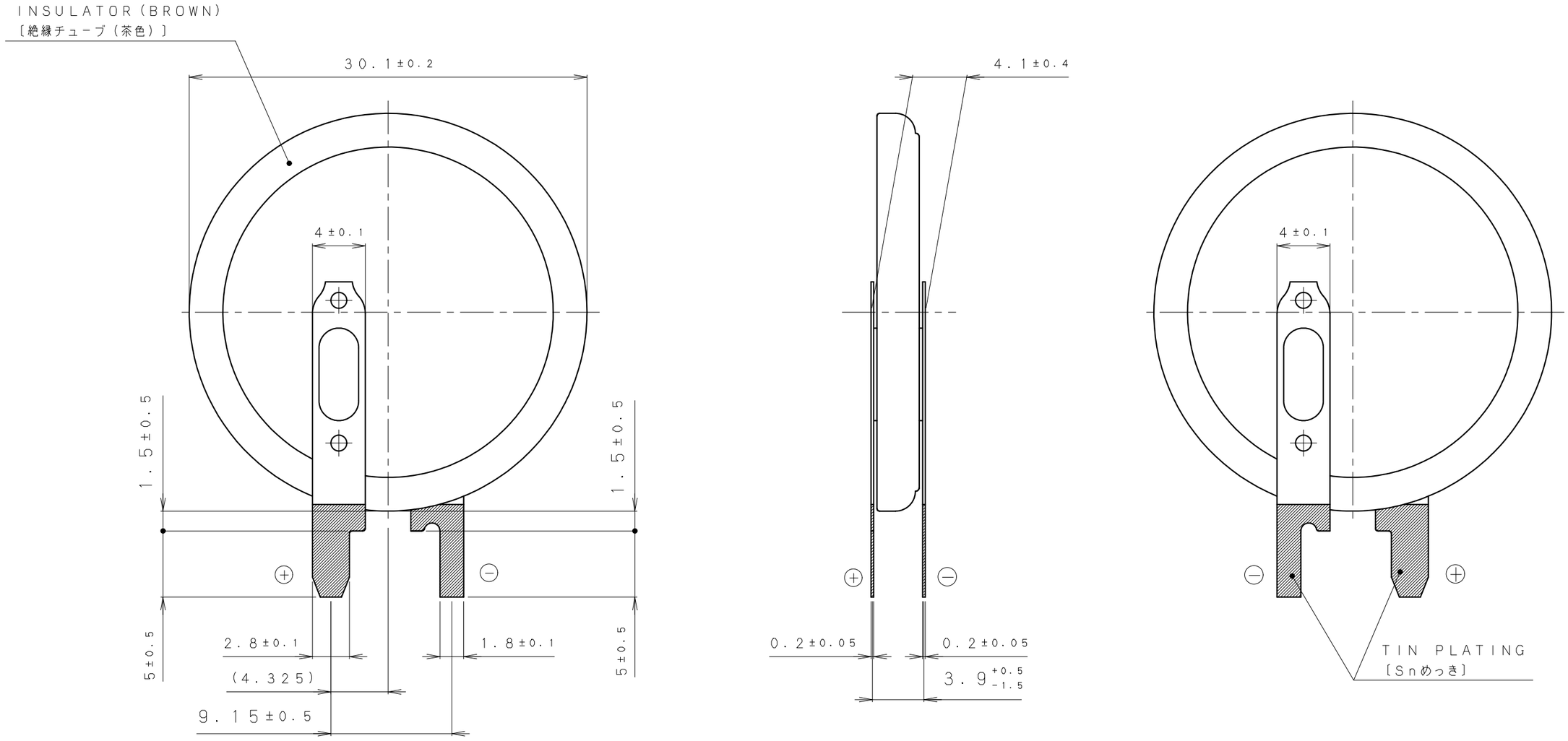

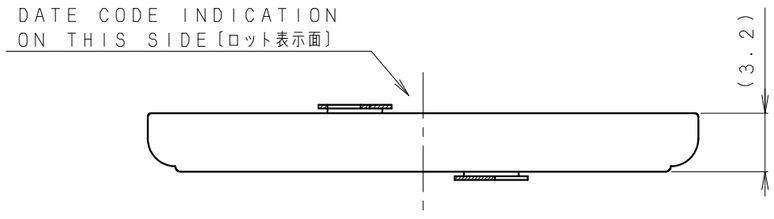

NOTE〔注記〕

1. TAB WELDING STRENGTH OVER 19.6N 〔端子溶接強度：19.6N以上〕
2. TAB MATERIAL:STAINLESS STEEL WITH TIN PLATING
   〔端子材料：基材 ステンレス／表面 部分Snめっき〕
3. ( ):REFERENCE DIMENSION AND ANGLE 〔( )寸法、角度は参考値〕

PRODUCT NO.	VL-3032/VCK	SCALE 3:1
DRAWING NO.	TMVA1Z	UNIT:mm