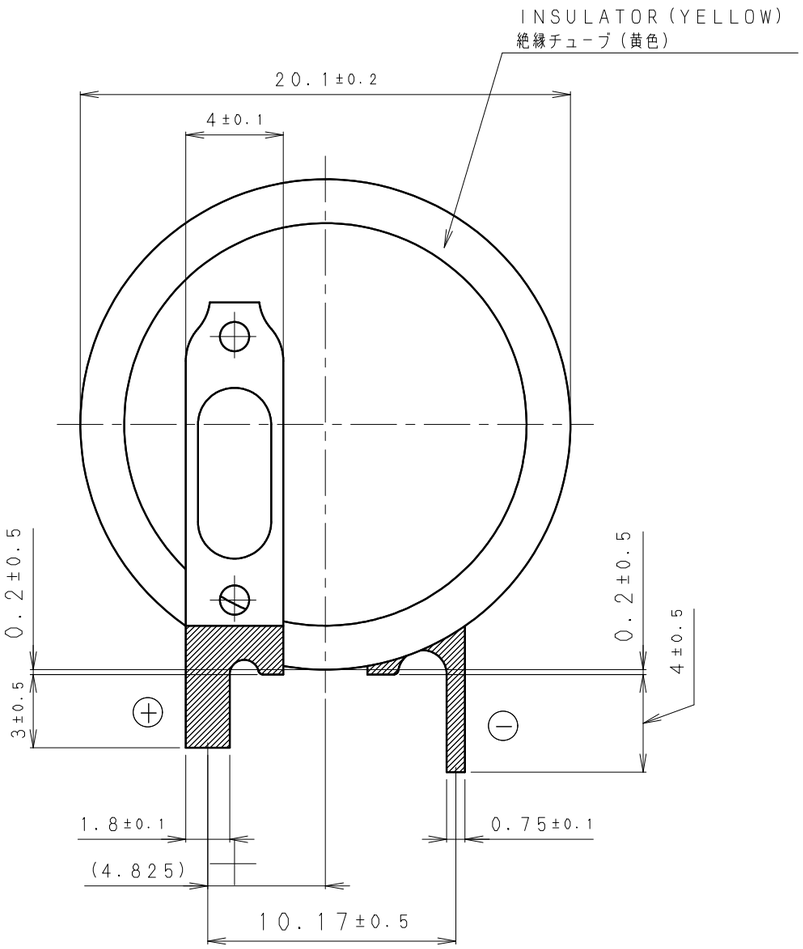

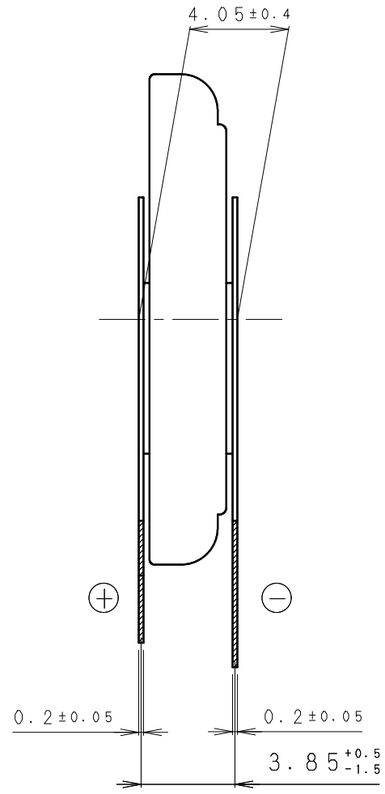

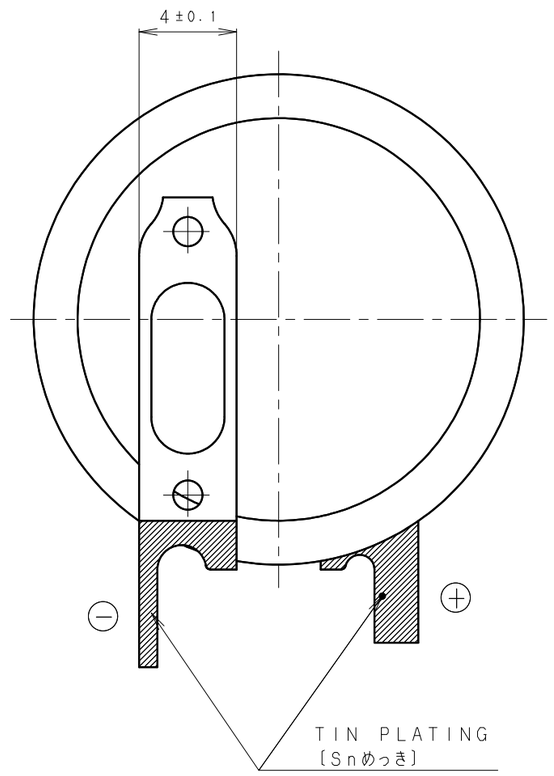

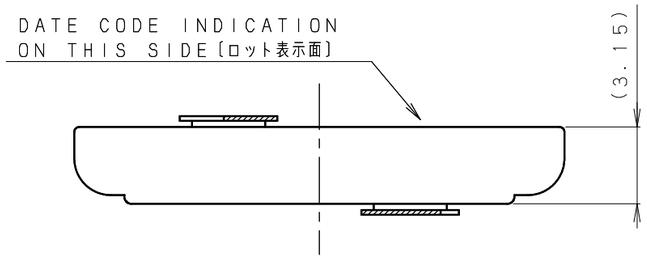

NOTE〔注記〕
1. NOMINAL VOLTAGE：3V 〔公称電圧3V〕
2. TAB WELDING STRENGTH OVER 19.6N 〔端子溶接強度：19.6N以上〕
3. TAB MATERIAL：STAINLESS STEEL WITH TIN PLATING
〔端子材料：基材 ステンレス／表面 部分Snめっき 〕
4. ( )：REFERENCE DIMENSION AND ANGLE 〔( )寸法、角度は参考値〕

PRODUCT NO.	CR-2032/VS1K	SCALE 4：1
DRAWING NO.	PMVC1Z	UNIT：mm