Panasonic
INDUSTRY

バリスタ (ZNR®サージアブソーバ)

CK タイプ（UL/CSA認定タブ付)

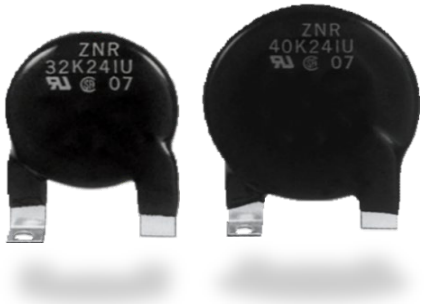

タブ付バリスタ(ZNR®サージアブソーバ)は大形ZNR素子に電気端子と固定端子を兼ねた独特な構造のタブ端子をもった製品で、大きな雷サージ電流吸収や開閉サージエネルギー処理を必要とする各種電源機器や電源サージ・ノイズ吸収器に用いられます。

特　長

- UL及びCSA認定取得品
- 高エネルギー処理定格 (210～750 J)
- 大きなサージ電流耐量 (20～25 kA、8/20 μs、2回)
- 電気端子と固定端子の一体化
- RoHS指令対応

主な用途

- 産業機器、OA、FA、通信機器用電源
- パワーストリップ
- 電源サージサプレッサー

取得規格

規格番号	UL1449	CSA C22.2 No.269.5
規格名	Surge protective devices	Surge protective devices - Type 5 – Components

- type designation は品番では登録されていません。
  type designation については、別途お問い合わせください。

注) ご使用前に必ず当社の納入仕様書をお求め願い、それに基づいてご使用していただきますようお願いします。

■ **取り扱い上の注意事項、最少包装数量は関連情報をご参照ください。**

品番構成

1	2	3	4	5	6	7	8	9	10	11	12
E	R	Z	C			C	K				
品目記号			シリーズ	エレメントサイズ		タイプ	許容差	公称バリスタ電圧			設計番号

設計・仕様について予告なく変更する場合があります。ご購入及びご使用前に当社の技術仕様書などをお求め願い、それらに基づいて購入及び使用していただきますようお願いします。
なお、本製品の安全性について疑義が生じたときは、速やかに当社へご通知をいただき、必ず技術検討をしてください。

定格・性能

●使用温度範囲：-40 ～ 85 ℃　　●保存温度範囲：-40 ～ 125 ℃

品　番 (UL/CSA 認定品番)	規格登録番号	バリスタ電圧 at 1mA	最大許容回路電圧		最大制限電圧		エネルギー耐量 (2 ms, 1回)	サージ電流耐量 (8/20 μs)	
								1回	2回
		(V)	AC rms (V)	DC (V)	VXA (V)	Ip (A)	(J)	(kA)	(kA)
ERZC32CK201W	32K201U	200 (185 ~ 225)	130	170	340	200	210	25	20
ERZC32CK241W	32K241U	240 (216 ~ 264)	150	200	395	200	240	25	20
ERZC32CK271W	32K271U	270 (247 ~ 303)	175	225	455	200	255	25	20
ERZC32CK361W	32K361U	360 (324 ~ 396)	230	300	595	200	325	25	20
ERZC32CK391W	32K391U	390 (351 ~ 429)	250	320	650	200	350	25	20
ERZC32CK431W	32K431U	430 (387 ~ 473)	275	350	710	200	400	25	20
ERZC32CK471W	32K471U	470 (423 ~ 517)	300	385	775	200	405	25	20
ERZC32CK511W	32K511U	510 (459 ~ 561)	320	415	845	200	405	25	20
ERZC32CK621W	32K621U	620 (558 ~ 682)	385	505	1025	200	415	25	20
ERZC32CK681W	32K681U	680 (612 ~ 748)	420	560	1120	200	450	25	20
ERZC32CK751W	32K751U	750 (675 ~ 825)	460	615	1240	200	500	25	20
ERZC32CK781W	32K781U	780 (702 ~ 858)	485	640	1290	200	520	25	20
ERZC32CK821W	32K821U	820 (738 ~ 902)	510	670	1355	200	545	25	20
ERZC32CK911W	32K911U	910 (819 ~ 1001)	550	745	1500	200	600	25	20
ERZC32CK951W	32K951U	950 (855 ~ 1045)	575	765	1570	200	600	25	20
ERZC40CK201W	40K201U	200 (185 ~ 225)	130	170	340	250	260	30	25
ERZC40CK241W	40K241U	240 (216 ~ 264)	150	200	395	250	300	30	25
ERZC40CK271W	40K271U	270 (247 ~ 303)	175	225	455	250	340	30	25
ERZC40CK361W	40K361U	360 (324 ~ 396)	230	300	595	250	405	30	25
ERZC40CK391W	40K391U	390 (351 ~ 429)	250	320	650	250	435	30	25
ERZC40CK431W	40K431U	430 (387 ~ 473)	275	350	710	250	500	30	25
ERZC40CK471W	40K471U	470 (423 ~ 517)	300	385	775	250	505	30	25
ERZC40CK511W	40K511U	510 (459 ~ 561)	320	415	845	250	505	30	25
ERZC40CK621W	40K621U	620 (558 ~ 682)	385	505	1025	250	515	30	25
ERZC40CK681W	40K681U	680 (612 ~ 748)	420	560	1120	250	560	30	25
ERZC40CK751W	40K751U	750 (675 ~ 825)	460	615	1240	250	625	30	25
ERZC40CK781W	40K781U	780 (702 ~ 858)	485	640	1290	250	650	30	25
ERZC40CK821W	40K821U	820 (738 ~ 902)	510	670	1355	250	680	30	25
ERZC40CK911W	40K911U	910 (819 ~ 1001)	550	745	1500	250	750	30	25
ERZC40CK951W	40K951U	950 (855 ~ 1045)	575	765	1570	250	750	30	25

※安全規格部品として登録する場合には，上記「規格登録番号」にて登録してください。
(品番では登録されていません)

形状寸法図

単位：mm

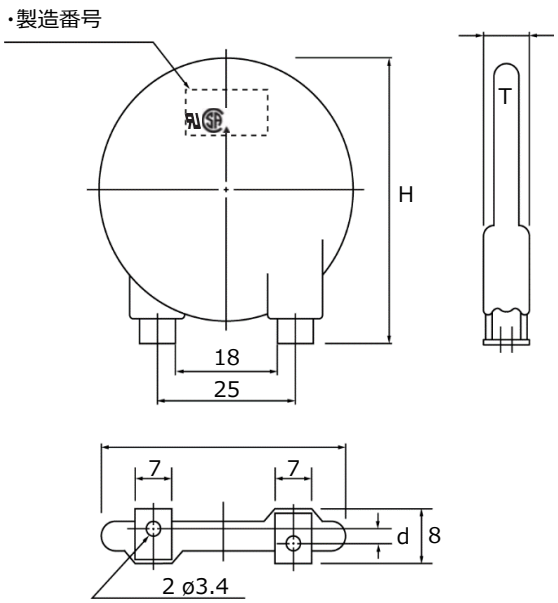

品　番 (UL/CSA 認定品番)	規格登録番号 Type Designation	D max.	H max.	T max.	d
ERZC32CK201W	32K201U	36	46	7.5	5.7±1.0
ERZC32CK241W	32K241U			7.5	5.4±1.0
ERZC32CK271W	32K271U			8.5	5.2±1.0
ERZC32CK361W	32K361U			9.0	4.6±1.0
ERZC32CK391W	32K391U			9.0	4.4±1.0
ERZC32CK431W	32K431U			9.0	4.1±1.0
ERZC32CK471W	32K471U			9.7	3.9±1.0
ERZC32CK511W	32K511U			9.7	4.5±1.0
ERZC32CK621W	32K621U			9.7	3.9±1.0
ERZC32CK681W	32K681U			9.7	3.6±1.0
ERZC32CK751W	32K751U			10.5	3.3±1.0
ERZC32CK781W	32K781U			10.5	3.1±1.0
ERZC32CK821W	32K821U			10.5	2.9±1.0
ERZC32CK911W	32K911U			11.5	2.5±1.0
ERZC32CK951W	32K951U			11.5	2.3±1.0
ERZC40CK201W	40K201U	44	50	7.5	5.7±1.0
ERZC40CK241W	40K241U			7.5	5.4±1.0
ERZC40CK271W	40K271U			8.5	5.2±1.0
ERZC40CK361W	40K361U			9.0	4.6±1.0
ERZC40CK391W	40K391U			9.0	4.4±1.0
ERZC40CK431W	40K431U			9.0	4.1±1.0
ERZC40CK471W	40K471U			9.7	3.9±1.0
ERZC40CK511W	40K511U			9.7	4.5±1.0
ERZC40CK621W	40K621U			9.7	3.9±1.0
ERZC40CK681W	40K681U			9.7	3.6±1.0
ERZC40CK751W	40K751U			10.5	3.3±1.0
ERZC40CK781W	40K781U			10.5	3.1±1.0
ERZC40CK821W	40K821U			10.5	2.9±1.0
ERZC40CK911W	40K911U			11.5	2.5±1.0
ERZC40CK951W	40K951U			11.5	2.3±1.0

設計・仕様について予告なく変更する場合があります。ご購入及びご使用前に当社の技術仕様書などをお求め願い，それらに基づいて購入及び使用していただきますようお願いします。
なお，本製品の安全性について疑義が生じたときは，速やかに当社へご通知をいただき，必ず技術検討をしてください。

特性例

電圧電流特性曲線

(ERZC32CK201W ~ ERZC32CK951W)

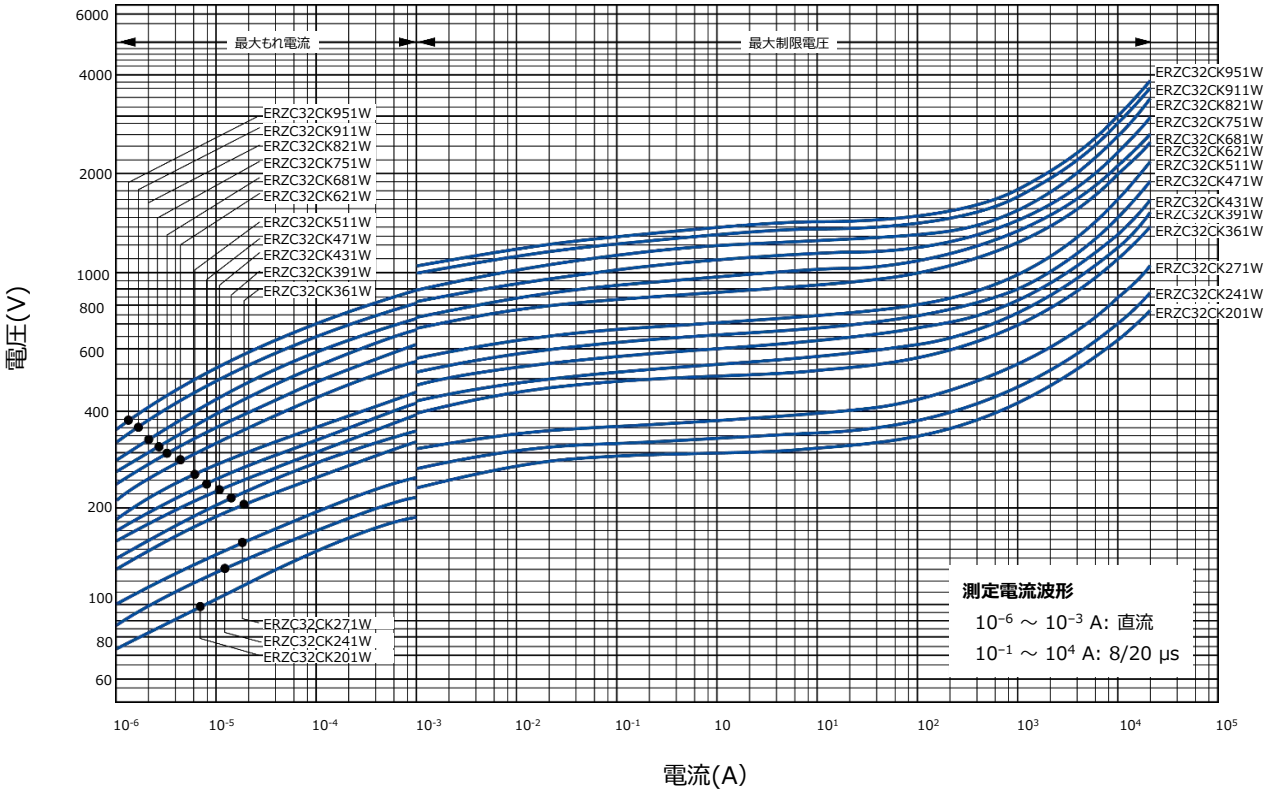

(ERZC40CK201W ~ ERZC40CK951W)

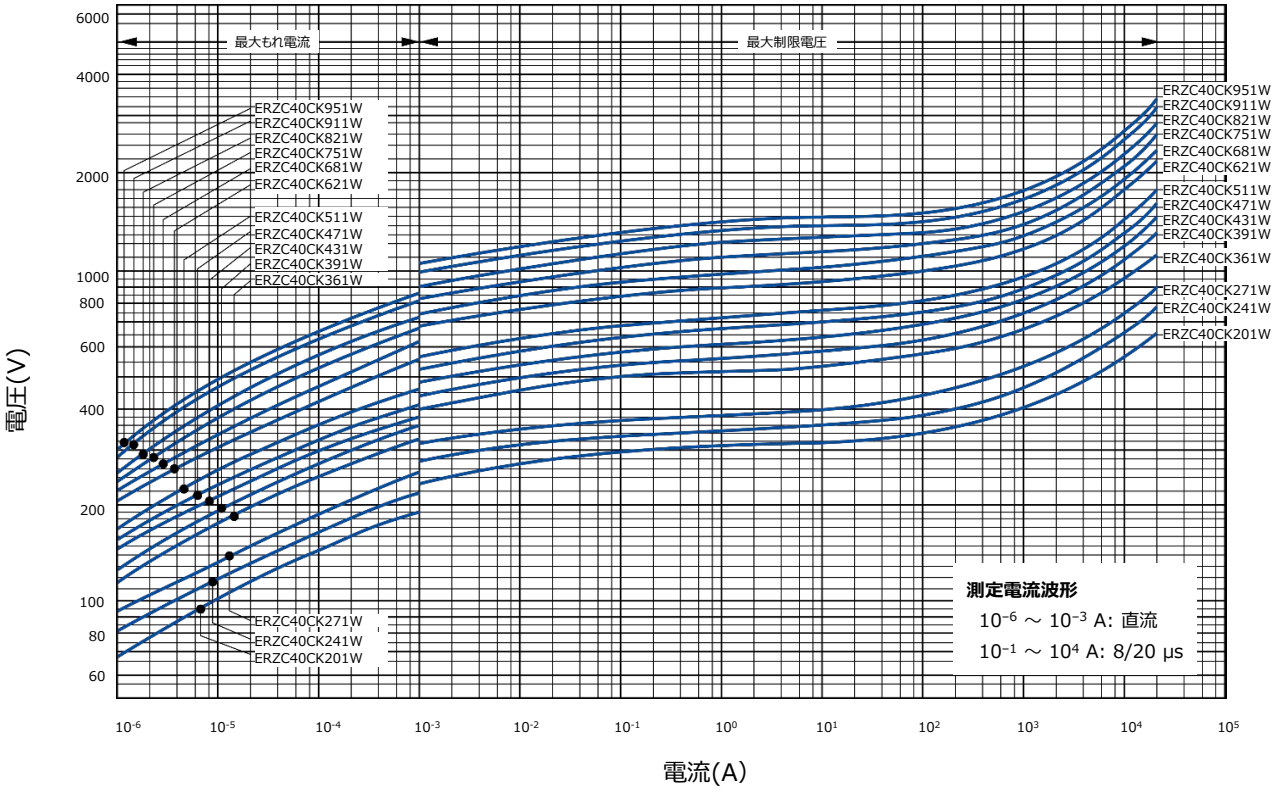

安全規格認定品について

●案全規格の登録状況について
各品番ごとの安全規格登録状況は「標準品番一覧表」をご確認願います。
●安全規格認定の登録について
安全規格認定は登録タイプ名（捺印表示の品番略称）にて登録されております。
なお，CQC認定は製品品番で登録されております。
●UL1449規格においては下表に示すAC定格電圧が設定されております。

AC 定格電圧及び最大許容回路電圧

品　番 (UL/CSA　認定品番)	最大許容回路電圧		AC 定格電圧 (Vrms)	
	AC rms (V)	DC (V)	UL1449	CSA C22.2 No.269.5
ERZC32CK201W	130	170	118	118
ERZC32CK241W	150	200	136	136
ERZC32CK271W	175	225	159	159
ERZC32CK361W	230	300	209	209
ERZC32CK391W	250	320	227	227
ERZC32CK431W	275	350	250	250
ERZC32CK471W	300	385	272	272
ERZC32CK511W	320	415	291	291
ERZC32CK621W	385	505	350	350
ERZC32CK681W	420	560	381	381
ERZC32CK751W	460	615	418	418
ERZC32CK781W	485	640	440	440
ERZC32CK821W	510	670	463	463
ERZC32CK911W	550	745	500	500
ERZC32CK951W	575	765	522	522
ERZC40CK201W	130	170	118	118
ERZC40CK241W	150	200	136	136
ERZC40CK271W	175	225	159	159
ERZC40CK361W	230	300	209	209
ERZC40CK391W	250	320	227	227
ERZC40CK431W	275	350	250	250
ERZC40CK471W	300	385	272	272
ERZC40CK511W	320	415	291	291
ERZC40CK621W	385	505	350	350
ERZC40CK681W	420	560	381	381
ERZC40CK751W	460	615	418	418
ERZC40CK781W	485	640	440	440
ERZC40CK821W	510	670	463	463
ERZC40CK911W	550	745	500	500
ERZC40CK951W	575	765	522	522

設計･仕様について予告なく変更する場合があります。ご購入及びご使用前に当社の技術仕様書などをお求め願い，それらに基づいて購入及び使用していただきますようお願いします。
なお，本製品の安全性について疑義が生じたときは，速やかに当社へご通知をいただき，必ず技術検討をしてください。

規　格

項　目			試験方法	規格値
標準試験状態			電気特性の測定は下記の条件下で行う。 温度：5 ～ 35 ℃、相対湿度：85 % 以下。	──
電気的性能	バリスタ電圧		定格に規定する電流 1 mA を ZNR に流したときの ZNR 両端の端子間電圧 V1 又は V1 mA と表し、バリスタ電圧と称する。測定にあたっては発熱の影響をさけるためできるだけ速やかに行う。	定格に規定する値を満足すること。
	最大許容回路電圧		連続して印加できる商用周波数正弦波電圧実効値の最大値、又は直流電圧最大値。	定格に規定する値を満足すること。
	制限電圧		定格に規定する 8/20 μs の標準波形インパルス電流を流したときの ZNR 端子間電圧波高値。	定格に規定する値を満足すること。
	最大平均パルス電力		85 ± 2 ℃中にて商用周波の交流電力を 1000 時間連続印加したとき、バリスタ電圧の変化率が± 10 % 以内の最大電力。	定格に規定する値を満足すること。
	エネルギー耐量		2 ms 矩形波を 1 回印加したとき、バリスタ電圧の変化率が± 10 % 以内の最大エネルギー。	定格に規定する値を満足すること。
	サージ電流耐量	2回	8/20 μs の標準波形インパルス電流を、5 分間隔で 2 回 ZNR に流したときのバリスタ電圧の変化率が± 10 % 以内の最大電流値。	定格に規定する値を満足すること。
		1回	8/20 μs の標準波形インパルス電流を、1 回 ZNR に流したときのバリスタ電圧の変化率が± 10 % 以内の最大電流値。	
機械的性能	端子引張り強度		本体を固定し、端子に 19.6 N の引張力を徐々に加え約 10 秒間保持した後、外観の異常の有無を目視で調べる。	機械的損傷のないこと。
	耐振性		本体をしっかりと振動板に取り付け振動周波数が 10 ヘルツ→ 55 ヘルツ→ 10 ヘルツの範囲で、一様に変化しながら約 1 分間で往復するような振幅 0.35 mm(全振幅 0.7 mm)の単弦調和振動を、垂直 3 方向に各 2 時間行い、外観の異常の有無を目視で調べる。	機械的損傷のないこと。
	はんだ付け性		はんだ温度 230 ± 5 ℃、浸漬時間 5 ± 0.5 秒とする。 JIS C 60068-2-20（端子付部品のはんだ付け性及びはんだ耐熱性試験方法）に準拠して試験を行う。	端子の少なくとも 95 % が連続的な新しいはんだで覆われていること。
	はんだ耐熱性		350 ± 10 ℃のはんだ中に、3 ± 0.5 秒間、端子の根元より4 ± 0.8 mm のところまで浸漬する。JIS C60068-2-20（端子付部品のはんだ付け性及びはんだ耐熱性試験方法）に準拠して試験を行う。	$\Delta V_{1\,mA}/V_{1\,mA} \leqq \pm 5$ %
耐候的性能	高温保存		125 ± 2 ℃中に 500 時間、無負荷で放置した後、常温常湿中に取り出し 1 時間以上放置して特性を測定する。	$\Delta V_{1\,mA}/V_{1\,mA} \leqq \pm 5$ %
	耐湿性		40 ± 2 ℃、90 ～ 95 %RH 中に 1000 時間無負荷で放置した後、常温常湿中に取り出し、1 時間以上放置して特性を測定する。	
	温度サイクル		下記のサイクルを 5 回くり返した後、常温常湿中に 1 時間以上放置し、外観の異常の有無を目視で調べ、また特性を測定する。 順序 / 温度 (℃) / 時間 (分) 1 / −25±3 / $30^{+3}_{..0}$ 2 / 常温 / 3 以内 3 / 85±2 / $30^{+3}_{..0}$ 4 / 常温 / 3 以内	機械的損傷のないこと。 $\Delta V_{1\,mA}/V_{1\,mA} \leqq \pm 5$ %
	高温負荷		85 ± 2 ℃中にて、最大許容回路電圧を 500 時間連続印加した後、常温常湿中に 1 時間以上放置し、特性を測定する。	$\Delta V_{1\,mA}/V_{1\,mA} \leqq \pm 10$ %

最少包装数量・包装一覧表

製品名	タイプ・シリーズ名		品　番	最少包装数量	外箱包装数	外箱寸法 (約)L×W×H (mm)
バリスタ (ZNR® サージアブソーバ)	CK タイプ	UL/CSA 認定品	ERZC□□CK□□□W	10	200	320×430×65

包装表示の品番，数量，原産地等については英語で表示しています。
※ 海外生産品の包装内容は現地の営業所・代理店にご確認ください。

安全・法律に関する遵守事項

製品仕様・製品用途

■ 本製品および製品仕様は改良のために予告無く変更する場合がありますのでご了承ください。したがって、最終的な設計、ご購入、ご使用に際しましては用途の如何にかかわらず、事前に、仕様を詳細に説明している最新の納入仕様書を請求され、ご確認ください。また、当社納入仕様書の記載内容を逸脱して本製品をご使用にならないでください。

■ 本製品は、本カタログもしくは納入仕様書に個別に記載されている場合を除き、一般電子機器 (AV機器、家電製品、業務用機器、事務機器、情報、通信機器など) に標準的な用途で使用されることを意図しています。
本製品を、特別な品質・信頼性が要求され、その故障や誤動作が直接人命を脅かしたり、人体に危害を及ぼす恐れのある用途(例：宇宙・航空機器、運輸・交通機器、燃焼機器、医療機器、防災・防犯機器、安全装置など) にお使いになる場合は、別途、用途に合った納入仕様書を、当社と取り交わしてください。

安全設計・製品評価

■ 当社製品の不具合によって、人命の危機、その他の重大な損害が発生しないよう、お客様側のシステム設計において保護回路や冗長回路等により安全性を確保してください。

■ 本カタログは部品単体での品質・性能を示すものです。使用環境、使用条件によって耐久性が異なりますので、ご使用に際しては必ず貴社製品に実装された状態および実際の使用環境でご評価、ご確認ください。
当製品の安全性について疑義が生じたときは、速やかに当社へご通知いただくと共に、貴社にて必ず、上記保護回路や冗長回路等を含む技術検討を行ってください。

法律・規制・知的財産

■ 本製品は、国連番号、国連分類などで定められた輸送上の危険物ではありません。また、このカタログに記載されている製品・製品仕様・技術情報を輸出する場合は、輸出国における法令、特に安全保障輸出管理に関する法令を遵守してください。

■ 本製品は、RoHS (電気電子機器に含まれる特定有害物質の使用制限に関する) 指令 (2011 / 65 / EU 及び (EU) 2015 / 863) に対応しております。製品により、RoHS指令/REACH規則対応時期は異なります。
また、在庫品をご使用の場合で、RoHS指令/REACH規則対応可否が不明の場合は、お問合せフォームより「営業的お問合せ」を選択してご連絡ください。

■ 使用する部材の製造工程並びに本製品の製造工程において、モントリオール議定書に規程されているオゾン層破壊物質や、PBBs (Poly-Brominated Biphenyls) / PBDEs (Poly-Brominated Diphenyl Ethers) のような特定臭素系難燃剤は意図的には使用しておりません。また、本製品の使用材料は、“化学物質の審査及び構造等の規制に関する法律”に基づき、すべて既存の化学物質として記載されている材料です。

■ 本製品の廃棄に関しては、本製品が貴社製品に組み込まれて使用されるそれぞれの国、地域での廃棄方法を確認してください。

■ このカタログに記載されている技術情報は、製品の代表的動作・応用回路例などを示したものであり、当社もしくは第三者の知的財産権を侵害していないことの保証または実施権の許諾を意味するものではありません。

■ 当社が所有する技術的なノウハウに関係する設計・材料・工法等の変更は、お客様への事前告知なしに実施する場合があります。

**本カタログの記載内容を逸脱または遵守せず、当社製品を使用された場合、
弊社は一切責任を負いません。ご了承ください。**

ご使用にあたっての遵守事項
(E / CK / SC タイプ)

安全対策

バリスタ (ZNR®サージアブソーバ) E、CK、SC タイプ (以下本製品) は、本製品の周辺条件 (機器設計での使用材料、環境、電源条件、回路条件など) により異常事態が生じますと、火災事故、感電事故、火傷事故、製品故障などを生じる場合が考えられます。以下に本製品の取り扱いに関する注意事項を掲載致しますので、ご使用いただくにあたっては、記載内容を十分確認の上、ご使用ください。

■ 定格性能の確認
製品個々に規定する本製品の最大許容回路電圧、サージ電流耐量、エネルギー耐量、インパルス寿命 (サージ寿命) 、平均パルス電力、使用温度など、定格性能の範囲内でご使用ください。規定内容を越えて使用された場合、本製品の性能劣化や素子破壊の原因となり、発煙・発火に至る場合があります。

■ 予想できない現象による事故を避けるため、次の対策を行ってください。
(1) 本製品の破壊時に、本製品が飛散する可能性がありますので、セット製品にケース箱又はカバー等をしてください。
(2) 可燃物 (ビニール電線、樹脂成型物など) の近傍には取り付けないでください。それが困難な場合は、不燃性のカバーをしてください。
(3) 線間使用
線間に使用する場合、本製品と直列に普通溶断型の電流ヒューズを入れてください。
※ 回路設計・基板設計項の「ヒューズについて」参照
(4) 線－大地間使用
① 線－大地間に使用する場合は、本製品が短絡しても接地抵抗が入るため、電流ヒューズが切れない可能性もあり、本製品の外装樹脂が発煙・発火する場合があります。この対策として、本製品の配置箇所より電源側に漏電遮断器を設置してください。漏電遮断器が設置されていない場合は、直列に電流ヒューズと温度ヒューズを併用してください。
※「回路設計・基板設計項 表1」参照
② 充電部と金属ケース間に本製品を使用する場合、本製品短絡時に感電する危険性がありますので、金属ケースは接地するか、人体に直接触れないようにしてください。

■ 感電の危険性がありますので、本製品の充電部に触れないでください。また、万が一本製品が短絡故障し、発煙、発火に至った場合には、速やかに本製品に流れる電流を遮断してください。

■ UL等の定格電圧について
本製品では漏れ電流規定等を満足するため、最大許容回路電圧とともに、定格電圧を規定しています。
本製品を取り付けて、機器を認定取得申請される場合は、機器の使用電圧は本製品の定格電圧を超えないようにしてください。

■ 使用回路電圧の異常上昇、過大サージの進入等、予期せぬことで本製品が発煙・発火する可能性があります。
このときに使用機器への類焼を防ぎ、拡大被害に至らないように外郭部品および構造部品材料の難焼化等の多重保護を実施してください。

使用環境・洗浄条件

■ 本製品は、屋外露出では使用しないでください。

■ 直射日光の当たる所や発熱近傍などの使用温度範囲を越える所では使用しないでください。

■ 直接風雨にさらされる所、蒸気の出る所や結露状態になる所等の、高湿度の所では使用しないでください。

■ 粉塵の多い所、塩分の多い所、腐食性ガスなどで汚染された雰囲気や水、油、薬液、有機溶剤等の液体中では使用しないでください。

■ 外装樹脂を劣化させるような溶剤 (シンナー、アセトン類など) では洗浄しないでください。

異常対応・取扱条件

本製品を床等に落下させないでください。落下した本製品は機械的または電気接続的にダメージを受けていますので、使用しないでください。

信頼性・製品寿命

各製品の詳細な仕様や、具体的な評価試験の結果等については、当社へお問い合わせください。

回路設計・基板設計

本製品の寿命短縮や故障の原因になりますので、下記の事項に注意してください。

■ 電源電圧の変動を含めた電圧の最大値に対して、最大許容回路電圧が余裕のある本製品を選定してください。
※「回路設計・基板設計 表1」参照

■ サージが短い間隔で断続的に印加される場合 (ノイズシュミレータ試験の電圧が印加される場合など) は、本製品の最大平均パルス電力を超えないようにしてください。

■ 本製品を選定するに際し、表 1 に推奨品番を示します。

(1) 線間使用の場合
単三結線の場合の単独配線負荷での負荷不平衡、電圧線と中性線の短絡事故、中性線の欠損事故等、又は容量性負荷の場合のスイッチ開閉時の共振等で、一時的に電源電圧が上昇すると想定される場合には、表1 の＊の品番を使用してください。

(2) 線－大地間使用の場合
対地間電圧は、一線地絡事故等のときに上昇することがあるため、線間とは別の表1 に推奨する品番を使用してください。 機器の絶縁抵抗試験 (DC500 V) を行う時は、表1 に推奨する＊＊ の品番を使用してください。
電気用品安全法に基づく「電気用品の技術上の基準」では、絶縁性能試験をクリア出来ないバリスタ電圧を使用する場合、その回路条件によっては試験時サージアブソーバを回路から取り外して行うことができる場合があります。
※電気用品安全法に基づく「電気用品の技術上の基準」別表第四　附表第四　参照
機器の耐電圧試験（AC1000 V）を行う時は、関係先の了承を得て本製品を取り外してください。

■ ヒューズについて

(1) 使用する本製品とヒューズの選定は、次のようにしてください。なお、最終的には、実機で本製品が破壊した時に２次災害が発生しないことを確認してください。また、次のヒューズ選定例はあくまで目安であり、使用回路条件によっては異なる場合がありますので、試験等によりご確認の上ご使用ください。

シリーズ	ERZC 20EK□□□(□)	ERZC 32EK□□□(□)	ERZV S34C□□□	ERZC □□CK□□□W
電流ヒューズ (線間用)	10 A max.	20 A max.	20 A max.	20 A max.
温度ヒューズ (大地間用)	100~120℃ 5A	100~120℃ 10A	100~120℃ 10A	100~120℃ 10A

※ ヒューズの定格電圧は、それぞれの回路電圧に見合ったものをご使用ください。
※ 温度ヒューズは、熱が伝わりやすいように端子に直付けし、かつヒューズの溶断部を本体側面に這わせるように接続してください。

(2) ヒューズの挿入箇所は表 1 の適用例をお奨めしましたが、被保護機器の負荷電流が大きく、上記ヒューズ定格電流を越える場合は、下図の所に電流ヒューズを入れてください。

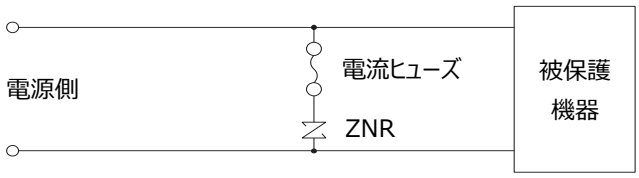

表1　本製品の適用例（一般的な適用例）

結線例

線間使用例

DC
AC 単相

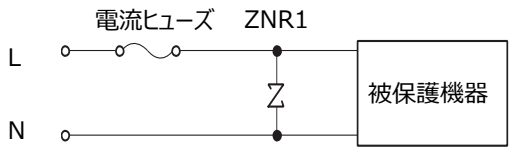

AC 三相

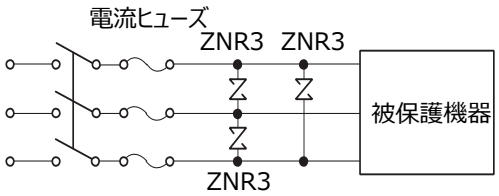

線・大地間使用例

DC
AC 単相

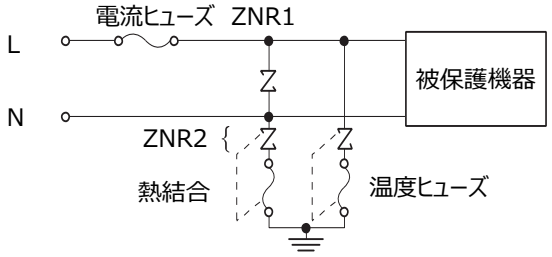

AC 三相

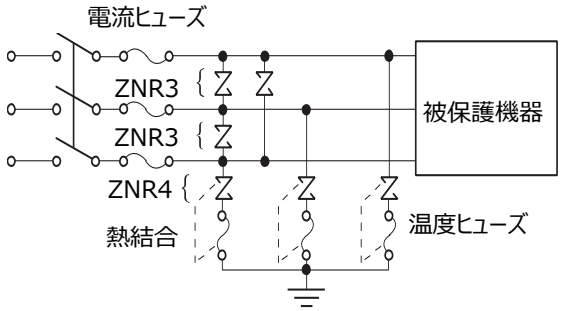

バリスタ電圧選定例

ZNR	電源電圧 [AC]	品番 E、CK、SC タイプ	
ZNR 1 ZNR 3	100 V	ERZC□□EK ERZC□□CK ERZVS34C	201～361*
	120 V		241～431*
	200 V ～ 220 V		471～621*
	240 V		511, 621*

ZNR	電源電圧 [AC]	品番 E、CK、SC タイプ	
ZNR 2 ZNR 4	100V ～ 220 V	ERZC□□EK ERZC□□CK ERZVS34C	471 511 821以上**
	240 V		511 821以上**

※AC耐電圧試験の対応品についてはお問合せ下さい。

加工条件

- 外装樹脂や素子に亀裂が入るような強い振動、衝撃（落下など）や圧力を加えないでください。
- 本製品を樹脂コーティング（モールドを含む）する場合、本製品を劣化させるような樹脂を使用しないでください。
- リード端子の絶縁被覆部の近傍で強く折り曲げたり、外力を加えないでください。
- 配線はできるだけ短く直線的にしてください。

実装条件・保管条件

- リード端子をはんだ付けするときは、本製品を構成しているはんだや絶縁材を溶融させないでください。
- 本製品を高温度、高湿度で保管しないでください。室内で温度 40 ℃ 以下、湿度 75 %RH 以下で保管し、2年以内でご使用ください。
- 腐食性ガス（硫化水素、亜硫酸、塩素、アンモニア等）の雰囲気を避けて保管してください。
- 直射日光や結露を避けて保管してください。