FOR REFERENCE PURPOSE ONLY
参考図

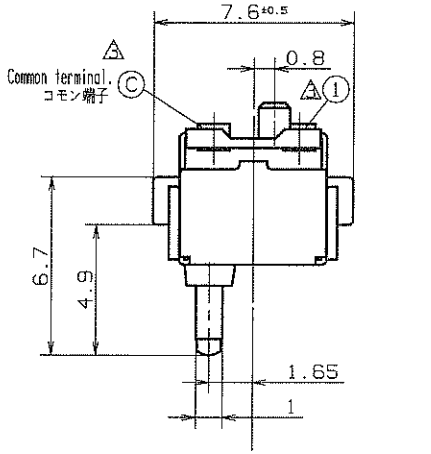

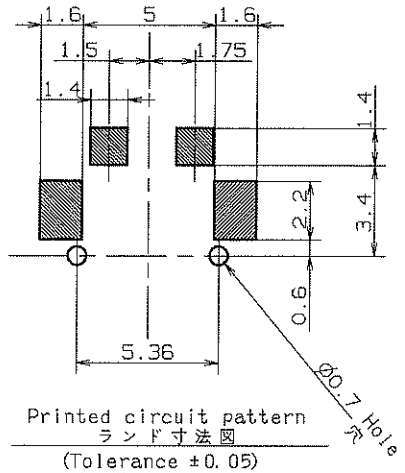

Printed circuit pattern
ランド寸法図
(Tolerance ±0.05)
(公差 ±0.05)

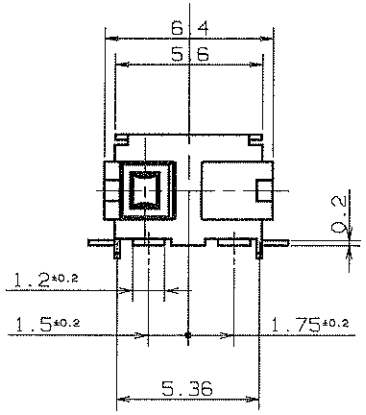

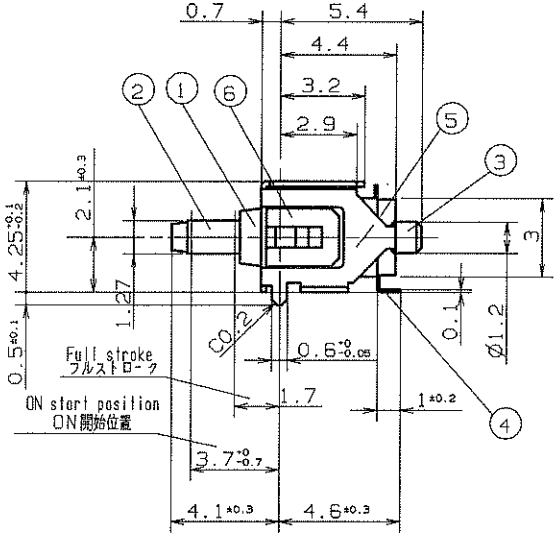

Commercial Tolerance 普通寸法差	Sym. 符号	Date 年月日	Revision 改訂履歴	Signed 記印	Checked 検印
±0.3	△1	'99.12.22	Adoption of international system of units. SI単位系第3段階への移行に伴う旧単位の削除	J.H.T	K.Y.N
	△2	'05.11.22	Change of taping dimensions. テーピング寸法変更	K.T.K	Y.K.O
	△3	'05.12. 1	Clarification of construction of circuit. 回路構成明確化	K.T.K	Y.K.O

-Materials list 材料明細-

No. 記号	Part Name 部品名	Material 材質	Remarks 記事
1	Cover カバー	PA	94HB
2	Lever レバー	PA	94HB
3	Case ケース	PPHS PPS樹脂	94V-0
4	Terminal 端子	Phoshor bronze strips リン青銅条	Silver plating 銀メッキ
5	Contact piece 接触片	Phoshor bronze strips リン青銅条	Silver plating 銀メッキ
6	Frame フレーム	Tinned steel sheet SPTE	

Individual Specifications 納入仕様

In accordance with common specifications ESE1100 TYPE (1)(151-ESE-1100-1).
And, the following item shall be applied preferentialy.
共通納入仕様書 ESE1100形(1)(151-ESE-1100-1)による。
但し、下記項目は、これを適用する。

△1 4.2 Operating force --- 350 mN max
操作力 --- 350 mN以下

□ Construction of circuit 1P-1T (N.O)
回路構成 1回路1接点(N.O)

□ This switch shall be Reflow soldering specifications.
当スイッチは、リフロー半田対応仕様 である。

△1
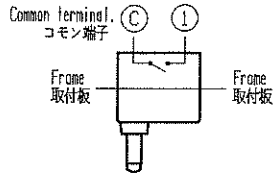

SPECIFICATION OF TAPING PACKAGE テーピングに関する事項

In accordance with common specifications SPECIFICATION OF TAPING PACKAGE (151-SW-0039-2).
And, the following item shall be applied preferentialy.
共通納入仕様書(151-SW-0039-2)エンボステーピング仕様による。
但し、下記項目はこれを適用する。

△3 3.1 Taping dimensions
テーピング寸法

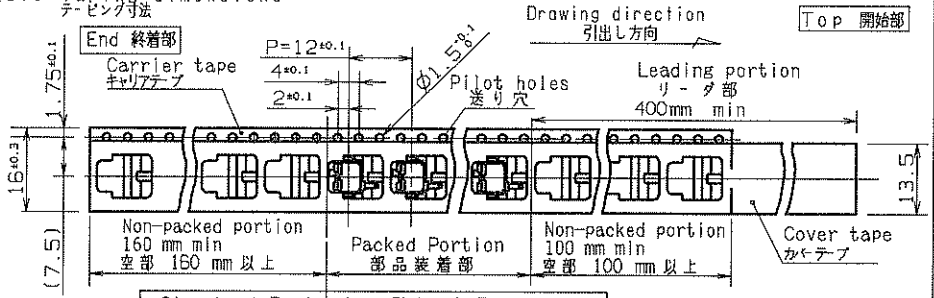

Standard Packaging Q'ty:1,500 pcs
1リールあたりの標準数量 :1,500個

Esta.Date 制定	'99.11. 5					Individual Specifications 個別納入仕様書	Customer 納入先	Standard 標準品
Enfo.Date 実施						Name 図名	Detector switch ディテクタースイッチ ESE11MH2T	
Scale 尺度	Designed 設計	Drawn 製図	Traced 写図	Checked 検図	Checked 検図	No. 図番	151-ESE-11MH2T (R03)	
5/1	T. Konja 近者 '99.11. 5	J.Hosokawa 細川 '99.11. 5	Y.Wakudo 和久田 '99.11. 5	T. Konja 近者	Y. Nakase 中瀬	PRT-NM	sw-151w-ese11mh2t-sfd-r**	

A3 3rd Angle System Unit : mm
三角法 単位:mm

Panasonic Electronic Devices Co.,Ltd. Electromechanical Components Business Unit
パナソニック エレクトロニックデバイス株式会社 機構部品BU